RoHS

本體		入子		把手	
材質	顏色	材質	處理	材質	顏色
PF	黑	SUM22L	染黑	PF	黑

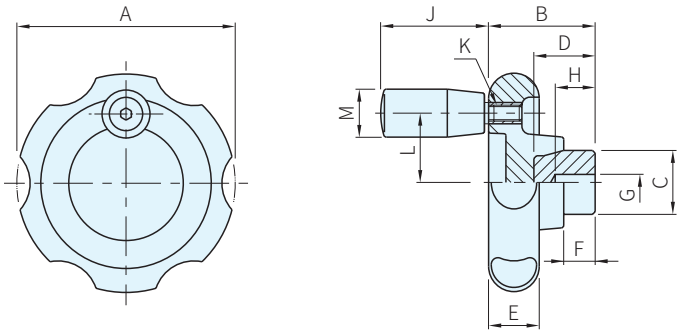

品號	A	B	C	D	E	F	G	H	J	K	L	M	質量 g	庫存
VL.140+I–010	82	40	24	23	19	12	6	15	40	M6×1	26	18	180	・
VL.140+I–020	99	44	36	31	20	14	8	22	50	M8×1.25	32	21	385	・
VL.140+I–030	129	47	40	30	22	13		20	65		43	23	585	・

訂貨：品號　交期：1 天

VL.140+I–010

PS. 備註

・把手為迴轉把手I.281+X，請參閱把手單元

TE. 技術資料

・使用溫度：MAX.110°C，MIN.–20°C